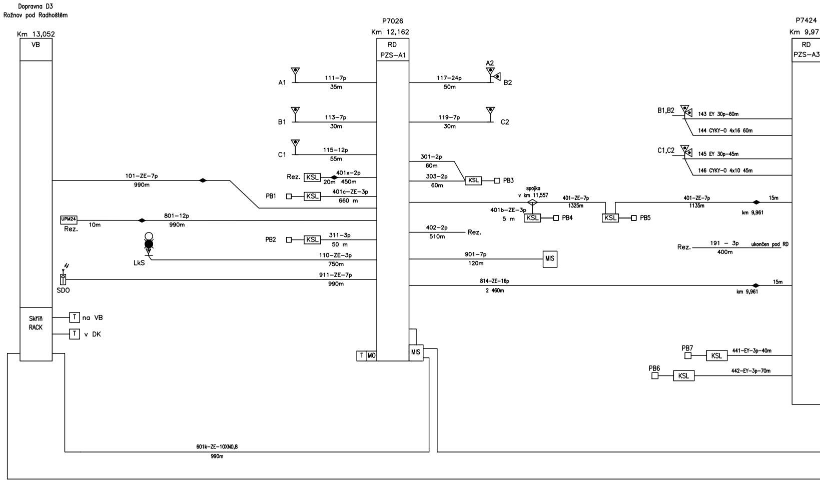
Dopravna D3
Rožnov pod Radhoštěm
Km 13,052
VB
Skříň
RACK
T na VB
T v DK
P7026
Km 12,162
RD
PZS–A1
A1
111–7p
35m
B1
113–7p
30m
C1
115–12p
55m
A2
B2
117–24p
50m
119–7p
30m
C2
101–ZE–7p
990m
Rez.
KSL
401x–2p
20m
450m
PB1
KSL
401c–ZE–3p
660 m
UPM24
Rez.
10m
801–12p
990m
PB2
KSL
311–3p
50 m
LkS
110–ZE–3p
750m
SDO
911–ZE–7p
990m
T
MO
MIS
301–2p
60m
303–2p
60m
KSL
PB3
spojka
v km 11,557
401–ZE–7p
1325m
401b–ZE–3p
5 m
KSL
PB4
KSL
PB5
402–2p
510m
Rez.
901–7p
120m
MIS
814–ZE–16p
2 460m
601k–ZE–10XN0,8
990m
P7424
Km 9,97
RD
PZS–A3
B1,B2
143 EY 30p–60m
144 CYKY–O 4x16 60m
C1,C2
145 EY 30p–45m
146 CYKY–O 4x10 45m
401–ZE–7p
1135m
15m
km 9,961
Rez.
191 – 3p
400m
ukončen pod RD
15m
km 9,961
PB7
KSL
441–EY–3p–40m
PB6
KSL
442–EY–3p–70m

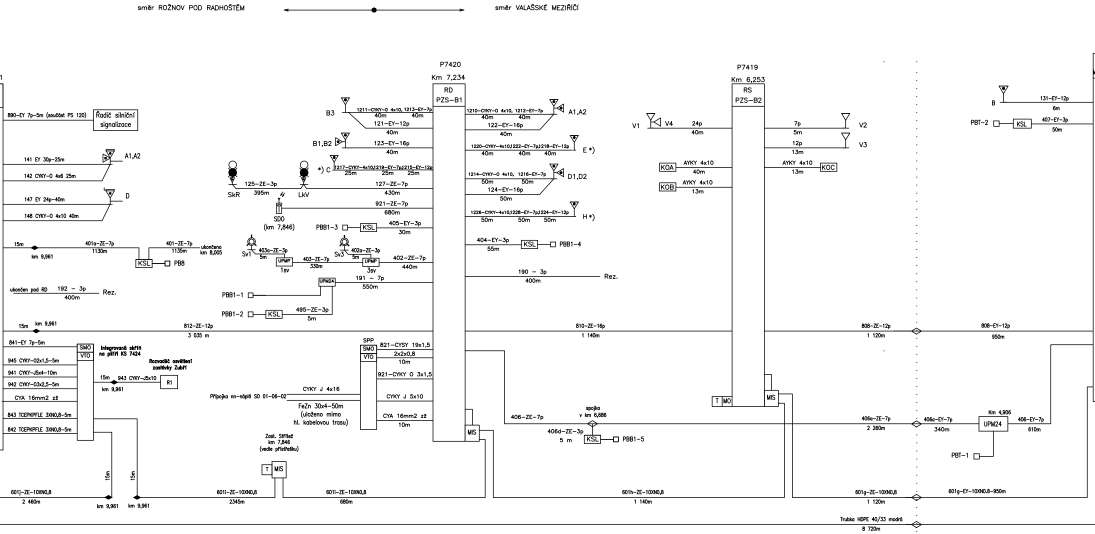
směr ROŽNOV POD RADHOŠTĚM
směr VALAŠSKÉ MEZIŘÍČÍ
P7420
Km 7,234
RD
PZS–B1
P7419
Km 6,253
RS
PZS–B2
890–EY 7p–5m (součást PS 120)
Řadič silniční signalizace
141 EY 30p–25m
142 CYKY–O 4x6 25m
A1,A2
147 EY 24p–40m
148 CYKY–O 4x10 40m
D
15m
km 9,961
401a–ZE–7p
1130m
401–ZE–7p
1135m
ukončeno km 8,005
KSL
PB8
ukončen pod RD
192 – 3p
400m
Rez.
812–ZE–12p
3 035 m
841–EY 7p–5m
945 CYKY–O2x1,5–5m
941 CYKY–J5x4–10m
942 CYKY–O3x2,5–5m
CYA 16mm2 zž
843 TCEPKPFLE 3XN0,8–5m
842 TCEPKPFLE 3XN0,8–5m
SMO
VTO
Integrovaná skříň na pilíři KS 7424
Rozvaděč osvětlení zastávky Zubří
943 CYKY–J5x10
R1
B3
1211–CYKY–O 4x10, 1213–EY–7p
40m
121–EY–12p
B1,B2
123–EY–16p
*) C
1217–CYKY–4x10,1219–EY–7p,1215–EY–12p
25m
SkR
LkV
125–ZE–3p
395m
127–ZE–7p
430m
921–ZE–7p
680m
SDO
(km 7,846)
PBB1–3
405–EY–3p
30m
Sv1
403a–ZE–3p
5m
UPMP
1sv
403–ZE–7p
330m
Sv3
402a–ZE–3p
3sv
402–ZE–7p
440m
UPM24
191 – 7p
550m
PBB1–1
PBB1–2
495–ZE–3p
5m
SPP
821–CYSY 19x1,5
2x2x0,8
10m
921–CYKY O 3x1,5
Přípojka nn–náplň SO 01–06–02
CYKY J 4x16
CYKY J 5x10
FeZn 30x4–50m (uloženo mimo hl. kabelovou trasu)
CYA 16mm2 zž
MIS
Zast. Střítež km 7,846 (vedle přístřešku)
T
601j–ZE–10XN0,8
2 460m
601i–ZE–10XN0,8
2345m
680m
1210–CYKY–O 4x10, 1212–EY–7p
122–EY–16p
1220–CYKY–4x10,1222–EY–7p,1218–EY–12p
E *)
1214–CYKY–O 4x10, 1216–EY–7p
50m
D1,D2
124–EY–16p
1226–CYKY–4x10,1228–EY–7p,1224–EY–12p
H *)
404–EY–3p
55m
PBB1–4
190 – 3p
400m
Rez.
810–ZE–16p
1 140m
406–ZE–7p
spojka v km 6,686
406d–ZE–3p
5 m
PBB1–5
601h–ZE–10XN0,8
1 140m
V1
V4
24p
V2
7p
5m
V3
12p
13m
KOA
AYKY 4x10
KOB
KOC
MO
808–ZE–12p
1 120m
808–EY–12p
950m
406a–ZE–7p
2 260m
406a–EY–7p
340m
Km 4,906
UPM24
406–EY–7p
610m
PBT–1
PBT–2
407–EY–3p
50m
B
131–EY–12p
6m
601g–ZE–10XN0,8
601g–EY–10XN0.8–950m
Trubka HDPE 40/33 modrá
8 720m

Pozn.:

*) Z důvodu požadovaného doplnění PZS celými závorami a výstražníky pro chodník po úpravě přejezdu v rámci výstavby křižovatky ve stavbě ŘSD ČR budou ponechány následující kabelové rezervy – v místě výstražníku A kabely č. 1210–CYKY–4x10 a 1212–EY–7p (40m); v místě výstražníku B kabely č. 1211–CYKY–4x10 a 1213–EY–7p (40m); v místě výstražníku D kabely č. 1214–CYKY 4x10 a 1216–EY–7p (50m) pro doplnění závor na uvedených výstražnících a v místě výstražníku A kabely č. 1218–EY–12p, 1220–CYKY 4x10 a 1222–EY–7p pro doplnění výstražníku E (40m); v místě výstražníku D kabely č. 1224–EY–12p, 1226–CYKY 4x10 a 1228–EY–7p pro doplnění výstražníku H (50m) a v místě dělení kabelové trasy do přechodu silnice a železniční trati kabely č. 1215–EY–12p, 1217–CYKY 4x10 a 1219–EY–7p pro doplnění výstražníku C (25m). Kabely v rezervě budou ukončeny smrštitelnými koncovkami.

spojky
v km 5,238

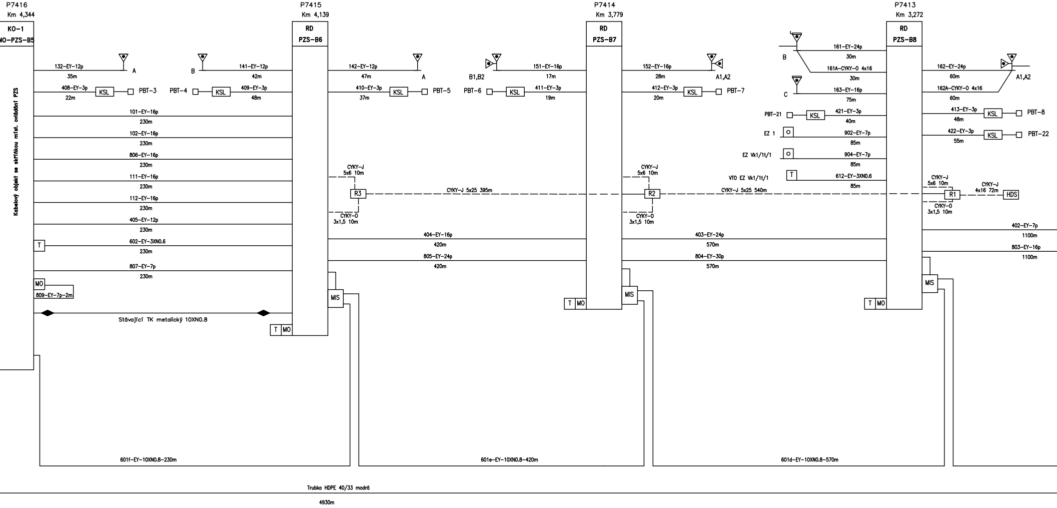
P7416
Km 4,344
KO-1
MO-PZS-B5
Kabelový objekt se skříňkou míst. ovládání PZS
132-EY-12p
35m
A
408-EY-3p
22m
KSL
PBT-3
101-EY-16p
230m
102-EY-16p
230m
806-EY-16p
230m
111-EY-16p
230m
112-EY-16p
230m
405-EY-12p
230m
T
602-EY-3XN0.6
230m
807-EY-7p
230m
MO
809-EY-7p-2m
Stávající TK metalický 10XN0.8
B
141-EY-12p
42m
PBT-4
KSL
409-EY-3p
48m
P7415
Km 4,139
RD
PZS-B6
T
MO
MIS
142-EY-12p
47m
A
410-EY-3p
37m
KSL
PBT-5
CYKY-J
5x6 10m
R3
CYKY-O
3x1,5 10m
CYKY-J 5x25 395m
404-EY-16p
420m
805-EY-24p
420m
B1,B2
151-EY-16p
17m
PBT-6
KSL
411-EY-3p
19m
P7414
Km 3,779
RD
PZS-B7
T
MO
MIS
152-EY-16p
28m
A1,A2
412-EY-3p
20m
KSL
PBT-7
CYKY-J
5x6 10m
R2
CYKY-O
3x1,5 10m
CYKY-J 5x25 540m
403-EY-24p
570m
804-EY-30p
570m
B
161-EY-24p
30m
161A-CYKY-O 4x16
30m
C
163-EY-16p
75m
PBT-21
KSL
421-EY-3p
40m
EZ 1
902-EY-7p
85m
EZ Vk1/1t/1
904-EY-7p
85m
VTO EZ Vk1/1t/1
T
612-EY-3XN0.6
85m
P7413
Km 3,272
RD
PZS-B8
T
MO
MIS
162-EY-24p
60m
A1,A2
162A-CYKY-O 4x16
60m
413-EY-3p
48m
KSL
PBT-8
422-EY-3p
55m
KSL
PBT-22
CYKY-J
5x6 10m
R1
CYKY-J
4x16 72m
HDS
CYKY-O
3x1,5 10m
402-EY-7p
1100m
803-EY-16p
1100m
601f-EY-10XN0.8-230m
601e-EY-10XN0.8-420m
601d-EY-10XN0.8-570m
Trubka HDPE 40/33 modrá
4930m

www.OPD.cz

Operační program
Doprava

Ministerstvo dopravy

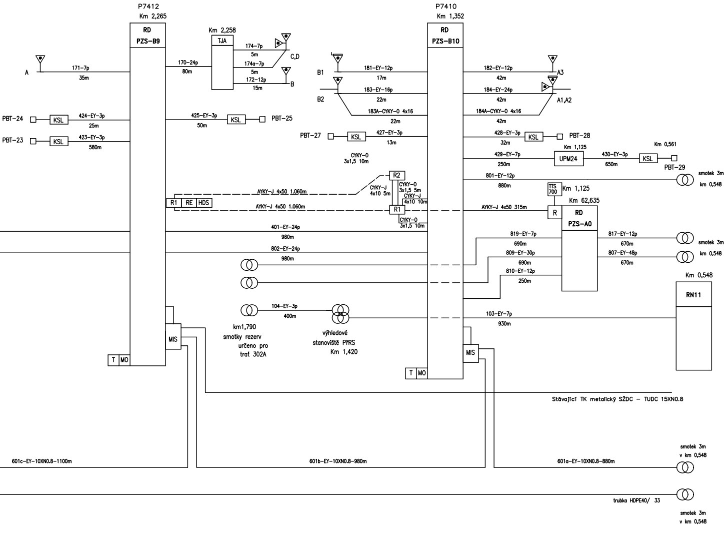

P7412
Km 2,265
RD
PZS–B9
Km 2,258
TJA
174–7p
5m
174a–7p
5m
172–12p
15m
C,D
B
A
171–7p
35m
170–24p
80m
PBT–24
KSL
424–EY–3p
25m
PBT–23
KSL
423–EY–3p
580m
425–EY–3p
50m
KSL
PBT–25
P7410
Km 1,352
RD
PZS–B10
B1
181–EY–12p
17m
B2
183–EY–16p
22m
183A–CYKY–O 4x16
22m
PBT–27
KSL
427–EY–3p
13m
182–EY–12p
42m
A3
184–EY–24p
42m
A1,A2
184A–CYKY–O 4x16
42m
428–EY–3p
32m
KSL
PBT–28
Km 1,125
429–EY–7p
250m
UPM24
430–EY–3p
650m
KSL
Km 0,561
PBT–29
801–EY–12p
880m
smotek 3m
km 0,548
CYKY–O
3x1,5 10m
R2
CYKY–J
4x10 5m
CYKY–O
3x1,5 5m
CYKY–J
4x10 10m
AYKY–J 4x50 1.060m
AYKY–J 4x50 1.060m
R1
RE
HDS
R1
CYKY–O
3x1,5 10m
TTS
700
Km 1,125
Km 62,635
AYKY–J 4x50 315m
R
RD
PZS–A0
401–EY–24p
980m
802–EY–24p
980m
819–EY–7p
690m
809–EY–30p
690m
810–EY–12p
250m
817–EY–12p
670m
807–EY–48p
670m
smotek 3m
km 0,548
Km 0,548
RN11
104–EY–3p
400m
km1,790
smotky rezerv
určeno pro
trať 302A
výhledové
stanoviště PřRS
Km 1,420
103–EY–7p
930m
MIS
T
MO
MIS
T
MO
Stávající TK metalický SŽDC – TUDC 15XN0.8
601c–EY–10XN0.8–1100m
601b–EY–10XN0.8–980m
601a–EY–10XN0.8–880m
smotek 3m
v km 0,548
trubka HDPE40/ 33
smotek 3m
v km 0,548

EY – kabely typu TCEKPFLEY

REVIZE Č.	DATUM	ZMĚNA
	02/2017	Upraveno v rámci stavby "Odstranění výhybky č. 4" – žst. Rožnov pod Radhoštěm" – SB projekt, s.r.o. DSPS
	03/2016	DOKUMENTACE SKUTEČNÉHO PROVEDENÍ STAVBY

MORAVIA CONSULT Olomouc a.s.
LEGIONÁŘSKÁ 1085/8 , 779 00 Olomouc

OBJEDNATEL
Správa železniční dopravní cesty, státní orga

HLAVNÍ INŽENÝR PROJEKTU	ING. JIŘÍ PARMA
ODPOVĚDNÝ PROJ. OBJ., PS	NAVRHL, VYPRACOVAL
ING. PETR PAVLÍK	ING. PETR PAVLÍK
KRAJ: ZLÍNSKÝ	POVĚŘENÝ OÚ: ROŽNOV p/R

Revitalizace trati
Valašské Meziříčí – Rožnov pod Radhoštěm

PS 02–28–01 t.ú. Valašské Meziříčí–Rožnov pod Radhoštěm
– kabelizace km 5,238 až 13,052

PZS B1 v km 7,234
Kabelové schéma km 0,548 až 13,052

Evropská unie

Investice do vaší budoucnosti

Fond soudržnosti

sfdi

STÁTNÍ FOND DOPRAVNÍ INFRASTRUKTURY

ČÍSLO SOUPRAVY:

tel.: +420 585 570 444
fax: +420 585 570 412
e-mail: moravia@moravia.cz
http://www.moravia.cz

nizace

G. ŘEDITEL MORAVIA CONSULT Olomouc a.s.
ING. VÁCLAV KRATOCHVÍL

ZHOTOVITEL STAVBY

IDS–Inženýrské a dopravní stavby Olomouc a.s.

OBEC: ZAŠOVÁ

ZAK. ČÍSLO MCO	16 – 019 – 231– SP
ÚČEL	DSPS
DATUM	BŘEZEN 2016
FORMÁT	5 x A4
MĚŘÍTKO	–
ČÁST D.1.3	PŘÍLOHA 3711